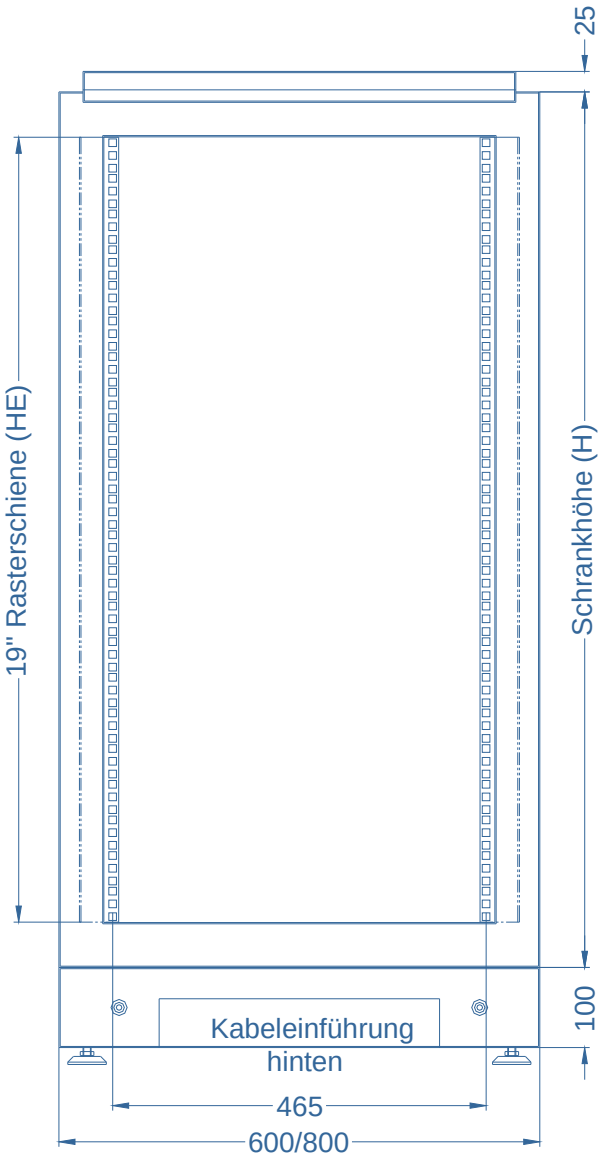
25
19" Rasterschiene (HE)
Schrankhöhe (H)
100
Kabeleinführung
hinten
465
600/800

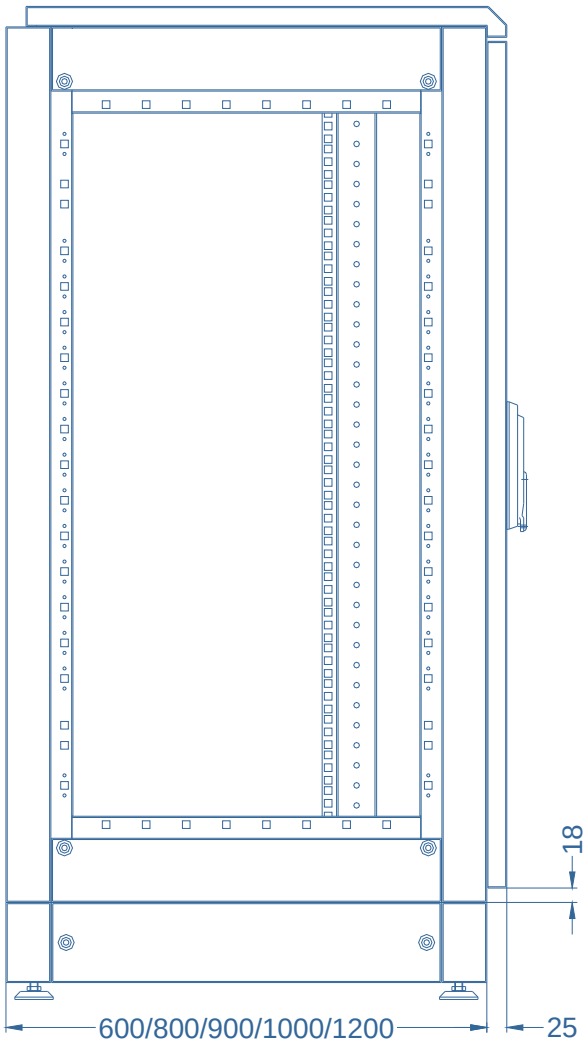
18
600/800/900/1000/1200
25

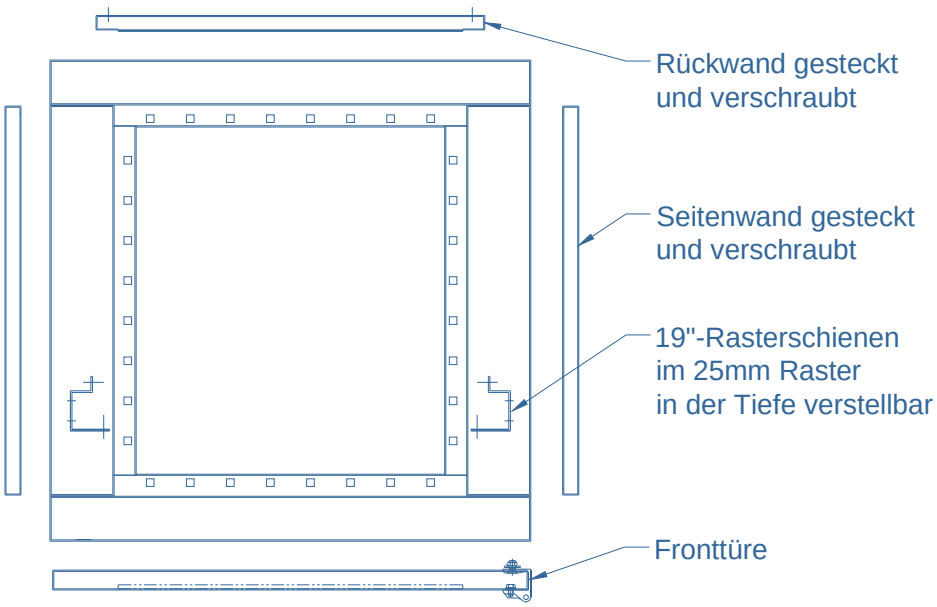
Rückwand gesteckt
und verschraubt
Seitenwand gesteckt
und verschraubt
19"-Rasterschienen
im 25mm Raster
in der Tiefe verstellbar
Fronttüre