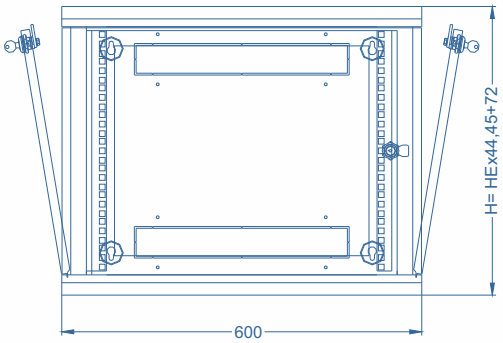

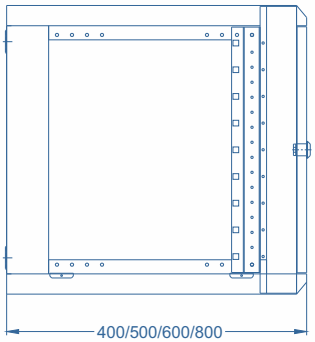

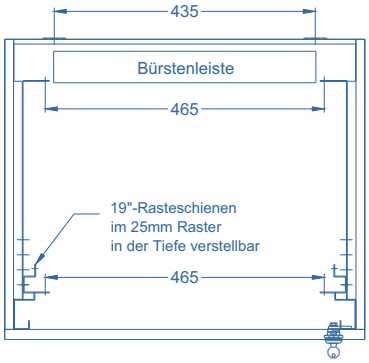

19" EasyBox

Formschönes 19" Mehrzweckgehäuse bestehend aus:

- geschweißtem symmetrischem Gehäusekorpus
- Türanschlag wechselbar
- Front und Seiten verschließbar

Lieferumfang / Ausstattung

Grundgehäuse:

- vorne tiefenverstellbares 19" Rasterschienenpaar vormontiert mit 70 mm Freiraum zur Fronttüre
- Seitenwände mit Zylinderschloss
- Rückwand mit integrierter 19" Aufnahme, für Kabeleinführung und Wandaufhängung vorbereitet
- Kabeleinführungsöffnung wahlweise im Dach oder Boden über Bürstenleiste
- 600- und 800-tiefe Gehäuse durch 4 Schweißmuttern im Boden für Nivellierfuß- oder Doppellenkrollemontage vorbereitet

Fronttür:

- mit Schwenkhebelgriff verschließbar
- Türanschlag wechselbar

Typ A Fronttür mit ESG-Scheibe - parsolgrau
Typ B Stahlblechtür geschlossen
Typ C Stahlblechtür perforiert
Typ D Fronttür mit 4 mm ESG-Scheibe, Lüftermontage vorbereitet

Oberfläche: pulverbeschichtet RAL 7035 lichtgrau

Gehäuse für Linksanschlag vormontiert, komplett geerdet, im Einzelkarton verpackt.

Montagebeispiel

9 HE EasyBox mit Nivellierfüßen

18 HE EasyBox mit Sockel und Doppellenkrollen

Nivellierfüße ZFX 1130
-Satz 4 Stück-
finden Sie auf Seite 95

Doppellenkrolle ZAX 4020
-Satz 4 Stück-
finden Sie auf Seite 95

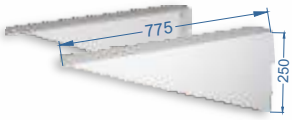

Unterstützungswinkel EasyBox
zur Montage von 600 und 800 mm tiefen Wandgehäusen
Material: 2,0 mm Stahlblech
Lieferung: paarweise mit Bef.material

Gehäusetiefe	Bestellnummer
600	ZAW 0811
800	ZAW 0810

Sockel EasyBox, 50 mm, belüftet
- mit Nivellierfüßen
- einzeln abnehmbare Blenden

Material: 1,5 mm Stahlblech
Lieferung: mit Befestigungsmaterial

Sockel (BxHxT)	Bestellnummer
600x50x600	SKS 7442
600x50x800	SKS 7452

Breite 600 mm Größe	Höhe	Tiefe	Gewicht, kg	Typ A	Typ B	Typ C	Typ D
6 HE	348	400	16,20	KS 906212	KS 906222	KS 906223	KS 906215
9 HE	481		20,00	KS 909212	KS 909222	KS 909223	KS 909215
12 HE	615		24,00	KS 912212	KS 912222	KS 912223	KS 912215
15 HE	748		27,50	KS 915212	KS 915222	KS 915223	KS 915215
18 HE	881		31,50	KS 918212	KS 918222	KS 918223	KS 918215
21 HE	1015		35,20	KS 921212	KS 921222	KS 921223	KS 921215
6 HE	348	500	19,00	KS 906312	KS 906322	KS 906323	KS 906315
9 HE	481		22,60	KS 909312	KS 909322	KS 909323	KS 909315
12 HE	615		26,50	KS 912312	KS 912322	KS 912323	KS 912315
15 HE	748		30,20	KS 915312	KS 915322	KS 915323	KS 915315
18 HE	881		34,00	KS 918312	KS 918322	KS 918323	KS 918315
21 HE	1015		38,00	KS 921312	KS 921322	KS 921323	KS 921315
6 HE	348	600	21,50	KS 906412	KS 906422	KS 906423	KS 906415
9 HE	481		25,50	KS 909412	KS 909422	KS 909423	KS 909415
12 HE	615		29,00	KS 912412	KS 912422	KS 912423	KS 912415
15 HE	748		33,00	KS 915412	KS 915422	KS 915423	KS 915415
18 HE	881		36,80	KS 918412	KS 918422	KS 918423	KS 918415
21 HE	1015		40,50	KS 921412	KS 921422	KS 921423	KS 921415
6 HE	348	800	27,00	KS 906512	KS 906522	KS 906523	KS 906515
9 HE	481		30,80	KS 909512	KS 909522	KS 909523	KS 909515
12 HE	615		34,50	KS 912512	KS 912522	KS 912523	KS 912515
15 HE	748		38,20	KS 915512	KS 915522	KS 915523	KS 915515
18 HE	881		42,00	KS 918512	KS 918522	KS 918523	KS 918515
21 HE	1015		45,80	KS 921512	KS 921522	KS 921523	KS 921515

Türverschluss auch mit Schwenkhebel für 40 mm PHZ und 1-Punktverriegelung vorbereitet lieferbar.
Ergänzen Sie bitte die Bestellnummer durch ein
P
z.B.: 19" Wandgehäuse EasyBox 6 HE (600x348x400) Fronttür mit ESG Scheibe
Türverschluss mit Schwenkhebel für 40 mm PHZ vorbereitet = KSP 906212

Profilhalbzylinder 40 mm finden Sie auf Seite 95

19" Rasterschienen

zur Aufnahme von 19" Einbauten

Material: 1,5 mm Stahlblech
Oberfläche: verzinkt
Lieferung: paarweise mit Befestigungsmaterial

Größe	Bestellnummer
6 HE	WZR 0606
9 HE	WZR 0906
12 HE	WZR 1206
15 HE	WZR 1506
18 HE	WZR 1806
21 HE	WZR 2106

19" Tragschiene (Länge 482,6 mm)

universell einsetzbar z.B. als Kabelabfangschiene, zur Montage von Kabelschellen oder als Montageträger für weiteren Innenausbau

Material: 1,5 mm Stahlblech
Oberfläche: verzinkt
Lieferung: mit Befestigungsmaterial

Bestellnummer	ZAK 3010

19" Kabelbindeleiste (Länge 482,6 mm)

zur Zugentlastung von Kabeln

Material: 1,5 mm Stahlblech
Oberfläche: verzinkt
Lieferung: mit Befestigungsmaterial

Ausführung	Bestellnummer
L-form	ZAK 3209

Tragwinkel - frontbefestigt

zur Unterstützung von tiefen Einbauten

Material: 1,5 mm Stahlblech
Oberfläche: verzinkt
Lieferung: paarweise mit Befestigungsmaterial

Tiefe	Bestellnummer
250 mm	WZT 3250
300 mm	WZT 3300
350 mm	WZT 3350

Tiefenvariable Gleitschienen EasyFix und EasyBox

zur Unterstützung von schweren Einbauten

- stufenlos tiefenanpassend zwischen der 19" Ebene und Rückwand für die angegebene Gehäusetiefe

Material: 1,5 mm Stahlblech
Oberfläche: verzinkt
Lieferung: paarweise mit Befestigungsmaterial

für Gehäusetiefe	Bestellnummer
300 - 400 mm	ZAG 1250
500 - 600 mm	ZAG 1350
800 mm	ZAG 1450

19" Fachboden für den Fronteinbau

- Tragkraft 15 kg

Material: 1,5 mm Stahlblech
Oberfläche: pulverbeschichtet RAL 7035
Lieferung: mit Befestigungsmaterial

Größe	Ausführung	geeignet für Gehäusetiefe ab 300 mm T=180 mm	ab 400 mm T=250 mm	ab 500 mm T=350 mm
1 HE	geschlossen	ZAF 01181	ZAF 01251	
2 HE			ZAF 02251	ZAF 02351
3 HE			ZAF 03251	ZAF 03351
1 HE	perforiert	ZAF 01182	ZAF 01252	
2 HE			ZAF 02252	ZAF 02352
3 HE			ZAF 03252	ZAF 03352

Fachboden auf Teleskopschienen mit Frontbefestigung

- Vollauszug durch Teleskopschienen mit Auszugsanschlag
- problemlose Herausnahme über Entriegelungshebel
- Tragkraft 15 kg

Material: 1,5 mm Stahlblech
Oberfläche: pulverbeschichtet RAL 7035
Lieferung: mit Befestigungsmaterial

Größe	Ausführung	geeignet für Gehäusetiefe ab 400 mm T=300 mm	ab 500 mm T=350 mm
2 HE	geschlossen	ZAF 43021	ZAF 43521
3 HE		ZAF 43031	ZAF 43531
2 HE	perforiert	ZAF 43022	ZAF 43522
3 HE		ZAF 43032	ZAF 43532

Fachboden 26 mm mit 4-fach Befestigung

- stufenloser Tiefenanpassung (max. Einbaumaß T + 100 mm)
- Tragkraft 50 kg

Material: 1,5 mm Stahlblech
Oberfläche: pulverbeschichtet RAL 7035
Lieferung: mit Befestigungsmaterial

Tiefe	geeignet für Gehäusetiefe	Bestellnummer geschlossen	perforiert
180 mm	ab 300 mm	ZAF 11183	ZAF 11184
250 mm	ab 400 mm	ZAF 11253	ZAF 11254
300 mm	ab 400 mm	ZAF 11303	ZAF 11304
350 mm	ab 500 mm	ZAF 11353	ZAF 11354
500 mm	ab 800 mm	ZAF 11503	ZAF 11504

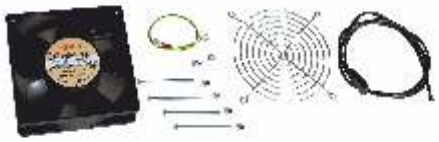

Lüftererweiterungssatz

Nachrüstsatz zur aktiven Kühlung, bestehend aus:

- AC Lüfter 230 V/50 Hz - präzisionskugelgelagert für lange Lebensdauer und Laufruhe Luftmenge 174 m³/h, 41db(A) - **Typ A**
  oder leiser Lüfter 100 m³/h, 26db(A) - **Typ B**
- Anschlusskabel Länge 915 mm mit Aderendhülse zul. Betriebstemperatur -40 bis +60°C Zulassung: UL - CSA - VDE
- Metallschutzgitter, Erdungsset und Befestigungsmaterial.

Ausführung	Typ A	Typ B
mit Thermostat	ZAX 7059	ZAX 7060
ohne Thermostat	ZAX 7055	ZAX 7066