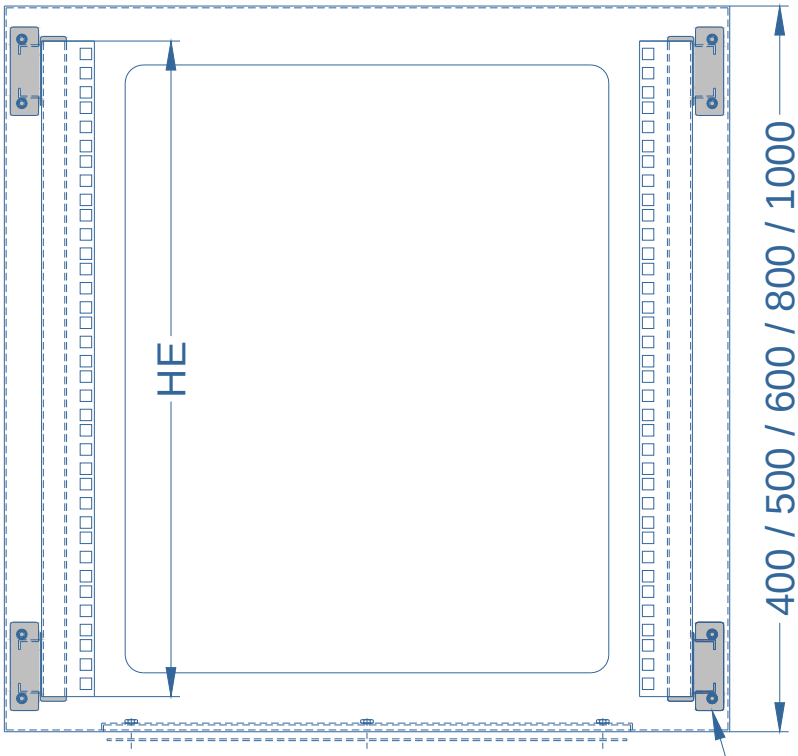

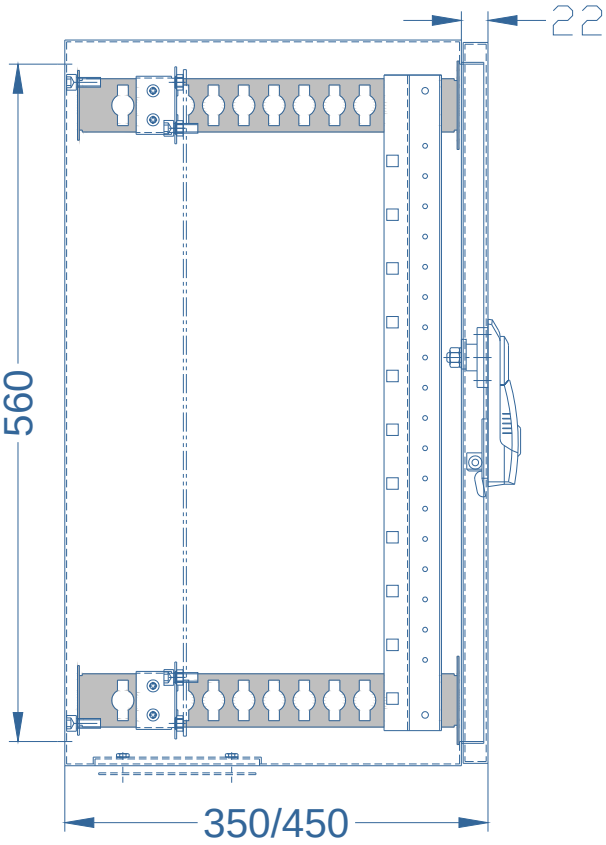

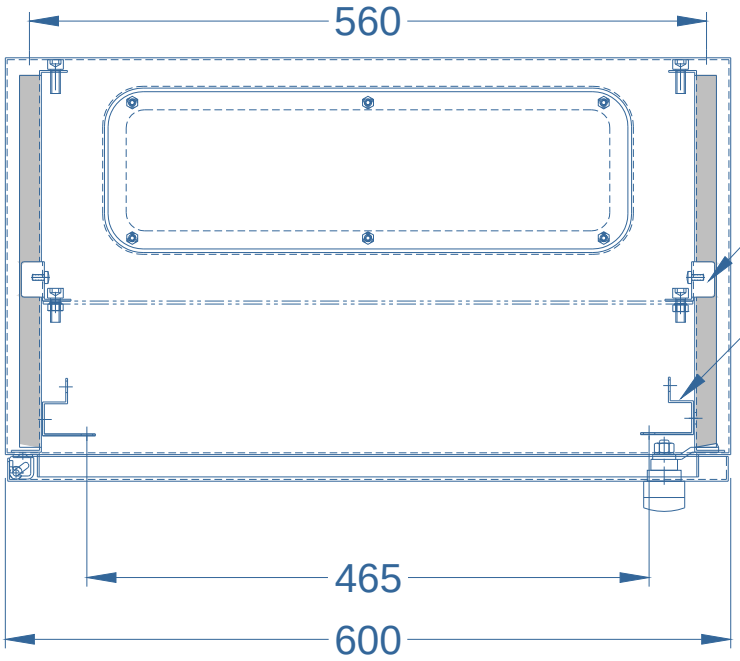

19" -adapter

Montageplatteadapter

19"-Rasterschienen
in 25mm Raster in
der Tiefe verstellbar