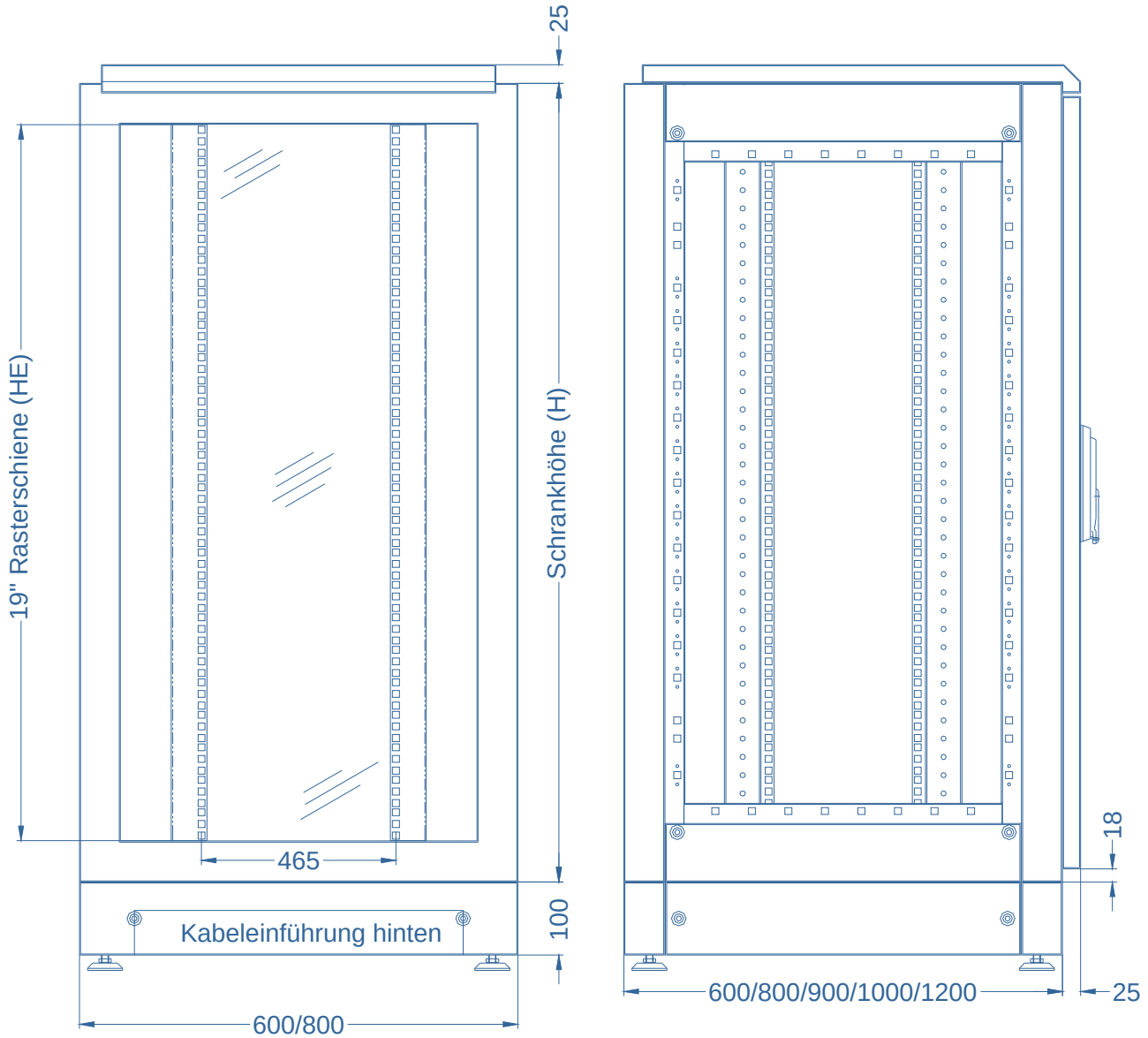
25
19" Rasterschiene (HE)
Schrankhöhe (H)
465
Kabeleinführung hinten
100
600/800
18
600/800/900/1000/1200
25

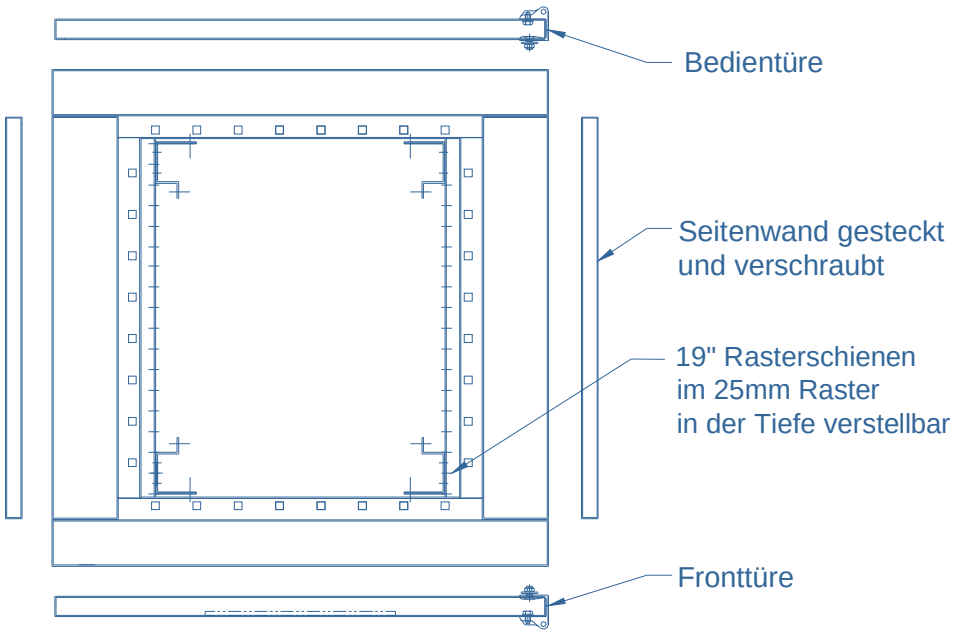
Bedientüre
Seitenwand gesteckt
und verschraubt
19" Rasterschienen
im 25mm Raster
in der Tiefe verstellbar
Fronttüre